АИ 46

КОНТАКТНЫЙ ДАТЧИК ТЕМПЕРАТУРЫ ALTF1-PT1000
Руководство по эксплуатации

Контактный датчик температуры ALTF1-PT1000 является электрическим термометром для измерения температуры поверхности твердых тел через контактную площадку, соприкасающуюся с измеряемой поверхностью. Датчик определяет температуру среды (например, воды), протекающей в трубе, посредством измерения температуры поверхности трубы. Предназначен для измерения температуры трубопроводов, труб (например, горячего и холодного водоснабжения) или отопительных магистралей с целью регулирования степени нагрева.
Недопустимо использование прибора в устройствах безопасности, предназначенных для защиты людей, а также в качестве аварийного выключателя и другим подобным образом.
Принцип измерения температуры основан на зависимости электрического сопротивления чувствительного элемента, находящегося в защитной трубке с теплопроводящей пастой, от температуры.
В датчике применяется измерительный резистор из платины PT1000, соответствующий DIN EN 60751.
Монтаж осуществляется с помощью хомута, входящего в комплект.
Прибор необходимо защищать от перегрева.

Технические данные.

Диапазон измерения	-35…+105°C
Выход	Пассивный
Измерительный ток	Прибл. 1 мА
Защитная трубка	Высококачественная сталь, с предварительно загнутой контактной площадкой
Размеры хомута	Ø13 - 92 мм (1/4 – 3”), L=300 мм
Кабель	2x0,25 мм2, 2 м, ПВХ, с зачищенными концами с наконечниками
Сопротивление изоляции	>100 Мом при 20°C (500 В=)
Влажность	<95%
Допустимые перегрузки	<0,5G
Класс защиты	III (по DIN 60730)
Степень защиты	IP 65

Приведенные значения действительны в нейтральной атмосфере при нормальных условиях эксплуатации.

Размеры

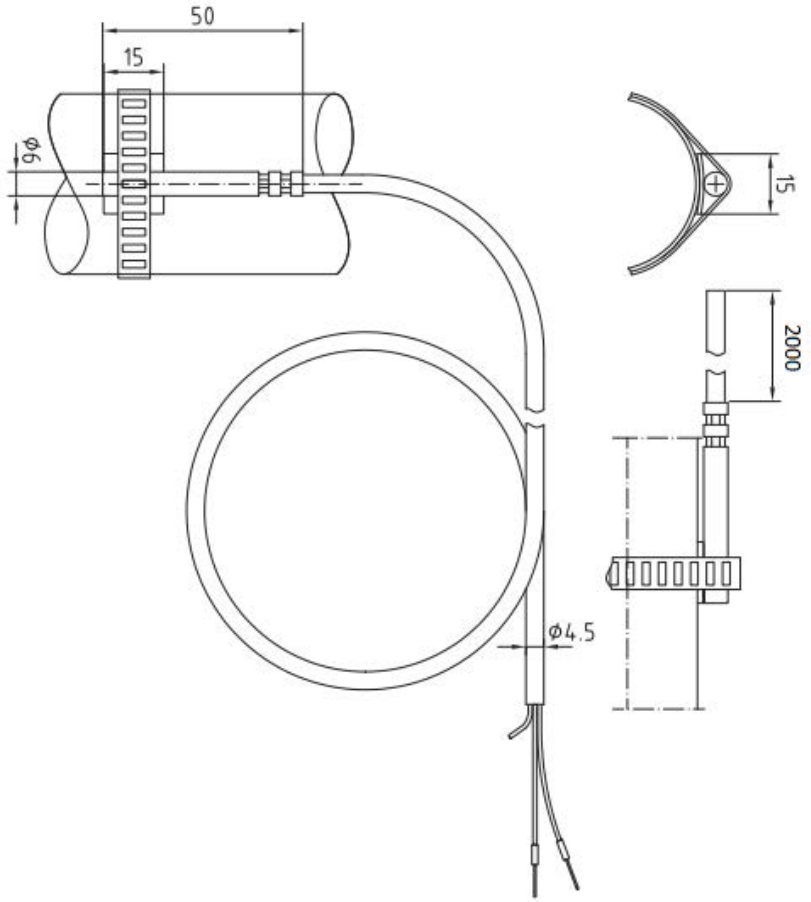

Монтаж

Монтаж должен проводиться только квалифицированным персоналом в соответствии с соответствующими действующими нормами.

Монтаж производится при отсутствии напряжения. Подаваемое напряжение должно быть безопасно мало. На работу прибора может влиять его установка вблизи оборудования, не соответствующего нормам электромагнитной совместимости.

Датчик прикладывается контактной площадкой на поверхность измерения, например на трубу или радиатор отопления. При неправильном размещении площадки на поверхности могут возникать существенные погрешности измерения температуры. Следует обеспечивать хороший контакт и подвод/отвод тепла, избегать загрязнения и неровностей поверхности, при необходимости использовать теплопроводящую пасту.

Рекомендуется применять экранированную проводку, соединяя экран с одной стороны с заземлением. Избегайте прокладки кабеля параллельно с кабелями питания.

Схема соединений

Двухпроводное подключение

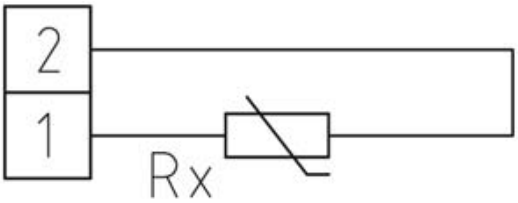

Утилизация

Указания по утилизации можно получить у представителя органа местной власти.