**Электропривод для управления воздушными заслонками, выполняющими охранные функции в системах вентиляции и кондиционирования воздуха зданий**

- **Для управления воздушными заслонками площадью приблиз. до 2,0 м²**
- **Крутящий момент 10 Нм**
- **Номинальное напряжение 24 В~/=**
- **Управление: (0)2…10 В=**
- **Обратная связь: 2..10 В=**

## Технические данные

| | | | |
|---|---|---|---|
| **Электрические параметры** | Номинальное напряжение | | 24 В~ 50/60 Гц; 24 В= |
| | Диапазон номинального напряжения | | 19,2…28,8 В~ / 21,6 …28,8 В= |
| | Расчетная мощность | | 5,5 ВА |
| | Потребляемая мощность: | | |
| | | во время вращения | 3,5 Вт |
| | | в состоянии покоя | 2,5 Вт |
| | Соединение: | | Кабель: 1 м, 4 × 0,75 мм² |
| **Функциональные данные** | Крутящий момент: | двигатель | Мин. 10 Нм |
| | | пружина | Мин. 10 Нм |
| | Управление: | управляющий сигнал Y | 0…10 В=, типовое входное сопротивление 100 кОм |
| | | рабочий диапазон | 2…10 В= |
| | Сигнал обратной связи (измеряемое напряжение U) | | 2…10 В=, макс 0,5 А |
| | Точность позиционирования | | ±5% |
| | Направление вращения | двигатель | Меняется переключателем L/R |
| | | пружина | Выбирается установкой L/R |
| | Ручное управление | | С помощью ручного ключа с блокировкой |
| | Угол поворота | | Макс. 95°, (может быть ограничен с любой стороны с помощью встроенного механического упора) |
| | Время поворота: | двигатель | 150 с / 90° |
| | | пружина | <20 с при –20…+50°C / <60 с при –30 °C |
| | Уровень шума: | двигатель | 40 дБ |
| | Индикация положения | | Механическая |
| **Безопасность** | Класс защиты | | III (для низких напряжений) |
| | Степень защиты корпуса | | IP54 |
| | Температура окружающей среды | | –30°…+50 °C |
| | Температура хранения | | –40°…+80 °C |
| | Техническое обслуживание | | Не требуется |
| **Размеры / вес** | Размеры | | См. на след. стр. |
| | Вес | | 2100 г |

## Замечания по безопасности

- **Не разрешается применение электропривода в областях, выходящих за рамки, указанные в спецификации, особенно для применения на воздушных суднах.**
- **Устройство может быть вскрыто только на заводе-изготовителе. Оно не содержит частей, которые могут быть переустановлены или отремонтированы эксплуатационными службами.**
- **Кабель не может быть отсоединен от устройства.**
- **При расчете крутящего момента необходимо учитывать данные изготовителя заслонки (площадь поперечного сечения, конструкцию, объект установки), а также условия воздушного потока.**
- **Устройство содержит электрические и электронные компоненты, в связи с чем недопустима утилизация вместе с бытовыми отходами. Необходимо соблюдать все действующие правила и инструкции, относящиеся к данной конкретной местности.**

Данное техническое описание разработано компанией «Сервоприводы БЕЛИМО Руссия». Копирование или размещение на других ресурсах , кроме WWW.BELIMO.RU запрещено.®

## Особенности изделия

**Принцип действия** Привод управляется стандартным сигналом 0…10 В=. При перемещении привода в нормальное рабочее положение взводится возвратная пружина. При прекращении подачи питания энергия, запасенная в пружине, возвращает заслонку в охранное положение.

**Простая установка** Простая установка непосредственно на вал заслонки при помощи универсального захвата, снабжается фиксатором, предотвращающим вращение корпуса электропривода.

**Высокая функциональная надежность** Электропривод защищен от перегрузки, не требует конечных выключателей и останавливается автоматически при достижении конечных положений.

**Ручное управление** Ручное управление осуществляется при помощи ручного поворотного ключа. Привод можно заблокировать при помощи ключа в любой точке угла поворота. Блокировка снимается вручную или при подаче питания на привод.

**Настройка угла поворота** Угол поворота настраивается при помощи механических упоров.

## Электрическое подключение

**Схема электрических соединений**

**Внимание! Соединять через изолирующий трансформатор!**

- Возможно параллельное подключение других электроприводов с учетом мощностей

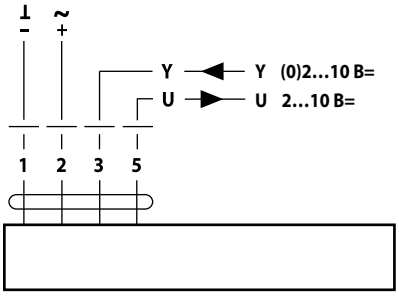


**Цвета проводов:**
1 = черный
2 = красный
3 = белый
5 = оранжевый

**Направление вращения**

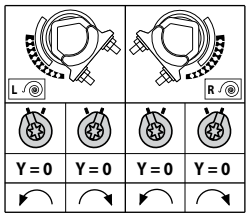


## Габаритные размеры, мм

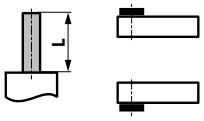


| | |
|---|---|
| Мин. 85 | |
| Мин. 15 | |

**Вал заслонки**

| | | | |
|---|---|---|---|
| 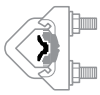 | ○ ↕ | □ ↕ | ◇ ↕ |
| | 10…22 | 10 | 14…25,4 |
| 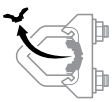 | ○ ↕ | □ ↕ | |
| | 19…25,4 | 12…18 | |

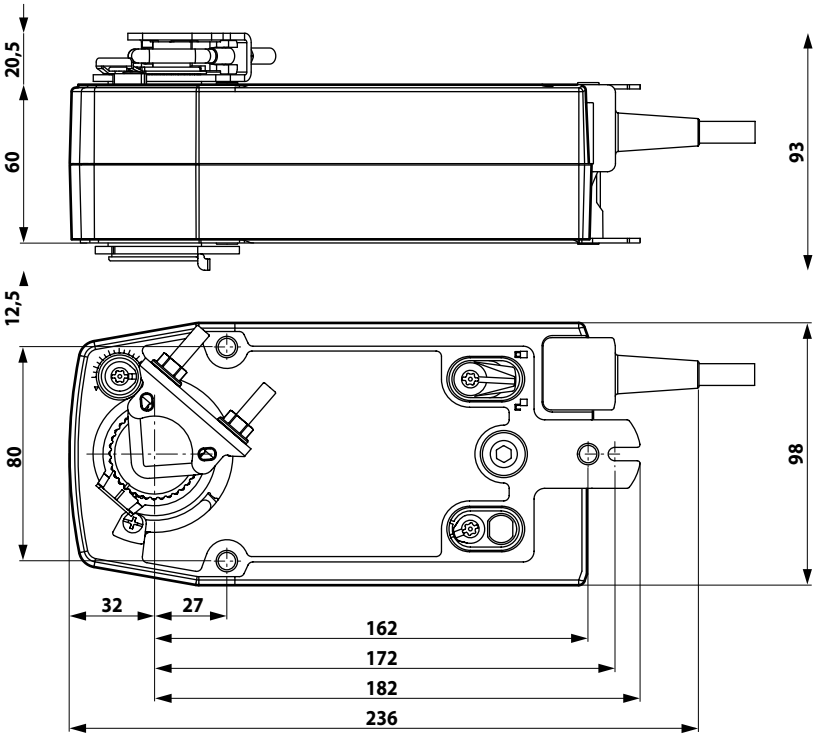


## Дополнительные варианты моделей приводов

| | | NF24A-SR-S2 | NF24A-SZ | NF24A-SZ-S2 | NF24A-MF |
|---|---|---|---|---|---|
| Тип управления | Плавное | • | • | • | |
| | Многофункциональное | | | | • |
| Питание | 24 В =/~ | • | • | • | • |
| Время срабатывания двигателя | 150 с | • | • | • | |
| | 150 с настраиваемое | | | | • |
| Пружины | < 20 с | • | • | • | • |
| Управление | 0…10 В= | • | • | • | |
| | 0…10 В= настраивается | | | | • |
| Рабочий диапазон | 0…10 В= | | • | • | |
| | 2…10 В= | • | | | |
| | 2…10 В= настраивается | | | | • |



Данное техническое описание разработано компанией «Сервоприводы БЕЛИМО Руссия». Копирование или размещение на других ресурсах , кроме WWW.BELIMO.RU запрещено.®